ZANUSSI PROFESSIONAL

ARTICOLO N°

MODELLO N°

NOME

SIS #

AIA #

NPT Active
Freezer digitale 670 lt, 2 mezze porte, -15-22°C, AISI 304, gas R290



110590 (NP72HFC) Freezer digitale 670 litri, 2 mezze porte, -22-15°C, AISI 304, gas R290

Descrizione

Articolo N°

Freezer con 2 mezze porte cieche, costruzione in acciaio inox AISI 304 con fondo in materiale anti-corrosione. Ampio schermo digitale con: visualizzazione e impostazione della temperatura, attivazione manuale del ciclo di sbrinamento (per raffreddare rapidamente carichi importanti).
Controllo HACCP: allarmi acustici e visivi si attivano se la temperatura supera il livello critico; sistema Active Defrost: ciclo di sbrinamento controllato da 3 sonde e attivato solo in presenza di ghiaccio sull'evaporatore con evaporazione automatica dell'acqua di sbrinamento. Ottimizzazione del flusso forzato dell'aria sia verticale che orizzontale ed i convogliatori aria rimovibili garantiscono una distribuzione più uniforme della temperatura ed un raffreddamento rapido in qualsiasi condizione di carico.
Spessore di isolamento pareti di 75 mm., con schiumatura in ciclopentano.
Porta reversibile in utenza dotata di serratura, profilo riscaldato e interruttore che interrompe la ventola all'apertura della porta.
Evaporatore nascosto per garantire maggiore capacità di carico e minori rischi di corrosione. Unità refrigerante incorporata; luce interna a LED. Per temperatura ambiente fino a 43°C. Privo di CFC e HCFC. Gas refrigerante R290 (propano).
In dotazione: 4 griglie GN 2/1 in rilsan e 4 coppie di guide acciaio inox. Predisposto per adattarsi alla porta RS485 per facilitare la connessione ad un computer remoto o ad un sistema HACCP integrato.

Caratteristiche e benefici

- Cella di grandi dimensioni adatta a contenere ripiani da GN 2/1 con sistema antiribaltamento.
- Spessore d'isolamento di 75 mm in ciclopentano (gas naturale) a garanzia di elevate proprietà isolanti e di una protezione ambientale al 100%. Ecologico (conduttività termica 0,020 W/m*K).
- L'unità motorefrigerante posta sulla sommità dell' apparecchiatura è totalmente rimovibile con una sola operazione.
- Due mezze porte incernierate a dx con perimetro riscaldato.
- Il flusso interno dell'aria forzata attraverso dei convogliatori removibili consente di avere una distribuzione uniforme delle temperature e un raffreddamento veloce in qualsiasi condizione
- Struttura interna con 44 posizioni disponibili per ospitare le griglie, garantendo una maggiore capacità netta e un maggiore spazio di stoccaggio.
- Unità tropicalizzata.

Approvazione:

NPT Active
Freezer digitale 670 lt, 2 mezze porte, -15-22°C, AISI 304, gas R290

Costruzione

- Base interna con angoli arrotondati stampati da un unico foglio di lamiera
- Porta con serratura
- Costruito in acciaio inox AISI 304 per soddisfare i più alti standard di qualità.
- Facilità di accesso ai componenti principali per la manutenzione.
- Guide in acciaio inox facilmente smontabili
- Gli angoli arrotondati dell'interno cella, le guide, le griglie e i deflettori per la circolazione dell'aria facilmente rimovibili consentono facilità di pulizia e elevati standard igienici.
- Il fondo esterno del frigorifero in materiale anticorrosione permette di evitare danni derivanti dall'uso di detergenti aggressivi per la pulizia del pavimento.

Sostenibilità

- Isolamento privo di CFC e HCFC. Iniezione del materiale di isolamento con ciclopentano.
- Evaporazione automatica dell'acqua di sbrinamento a gas caldo sulla parte superiore.
- Luce interna a LED per un risparmio energetico e per una migliore visibilità interna.
- L'interruttore porta spegne il ventilatore interno nel momento in cui si apre la porta, ciò consente un risparmio energetico evitando che l'aria fredda esca dalla cella.
- La guarnizione della porta è magnetica e a tripla camera per migliorare l'isolamento e ridurre il consumo di energia. E' rimovibile per un'accurata pulizia.
- Gas refrigerante R290 per ridurre l'effetto serra e proteggere lo strato di ozono.
- Controllo del ciclo di sbrinamento: lo sbinamento si attiva in maniera automatica solo nel caso della presenza reale di ghiaccio nell'evaporatore e adatta la durata del ciclo di sbinamento per gaarantire perfetta rimozione del ghiaccio ottimizando l'efficienza energetica.
- Privo di CFC e HCFC, refrigerante altamente ecologico: R290 (gas ecologico con schiumatura in ciclopentano). Gas refrigerante R290 per il più basso impatto ambientale (GWP=3).

Accessori inclusi

• 4 x Griglia in rilsan grigia GN 2/1 con 2 guide	PNC 881020

Accessori opzionali

• 2 guide inox per frigo 670/1430 (MARINE)	PNC 880242	❑
• 8 bacinelle GN 1/1 in PVC per pesce	PNC 880243	❑
• Distanziatore per frigo & freezer 670/1430 litri	PNC 880248	❑
• Apertura a pedale per frigo/freezer	PNC 880324	❑
• Bacinella GN 1/1 con falso fondo	PNC 880705	❑
• Kit 4 ruote piroettanti (2 con freno) per frigoriferi, diam. 125 mm, NON PER MODELLI CON PORTA VETRO E REMOTI	PNC 881002	❑
• Griglia in rilsan grigia GN 2/1	PNC 881004	❑
• Griglia acciaio aisi 304 GN 2/1	PNC 881016	❑
• Griglia GN 2/1 in acciaio inox AISI 304 con 2 guide	PNC 881018	❑
• Set di 2 guide in acciaio inox per frigo/freezer 670/1430 litri	PNC 881021	❑
• Bacinella GN 2/1 in PVC con coperchio e guide	PNC 881039	❑
• Ripiano forato GN 2/1	PNC 881042	❑
• Cesto in rilsan GN 1/1 in filo altezza 150 mm	PNC 881043	❑
• Cesto in rilsan grigio GN 2/1 - 2 guide altezza 150 mm	PNC 881047	❑
• Scheda Wild Lion per refrigerazione	PNC 881298	❑

L'azienda si riserva il diritto di apportare modifiche ai prodotti senza preavviso

2026.11.20

NPT Active
Freezer digitale 670 lt, 2 mezze porte, -15-22°C, AISI 304, gas R290

Fronte

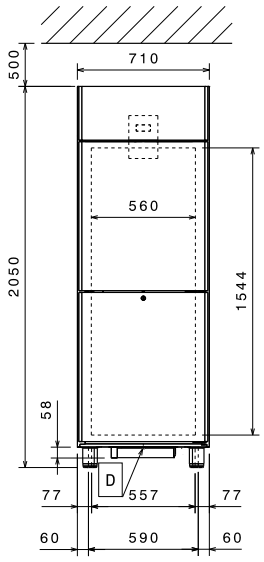

Lato

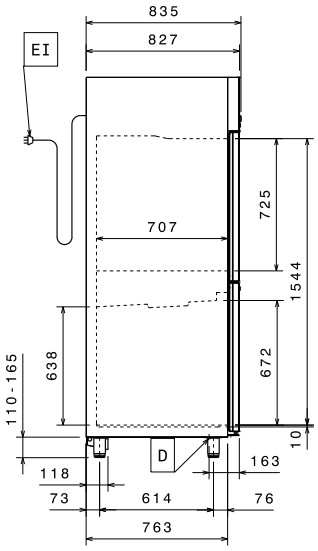

EI = Connessione elettrica

Alto

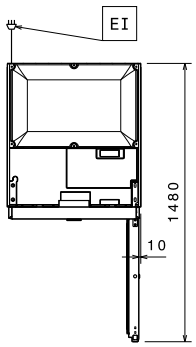

Elettrico

Tensione di alimentazione:	220-240 V/1 ph/50 Hz
Potenza installata max:	0.5 kW

Capacità

Numero e tipologia di griglie (incluse):	4 - GN 2/1

Informazioni chiave

Capacità netta:	497 lt
Capacità:	670 lt / Bottle .75L Bordeaux
Cardini porte:	
Dimensioni esterne, larghezza:	710 mm
Dimensioni esterne, profondità:	835 mm
Dimensioni esterne, profondità con porte aperte:	1480 mm
Dimensioni esterne, altezza:	2050 mm
Numero e tipologia di porte:	2x1/2 Pieno
Materiale esterno:	AISI 304
Materiale interno:	AISI 304
Materiale pannelli interni:	AISI 304
N° di posizioni:	40; 30 mm
Capacità lorda:	670 lt
Modello EU Regulation (2015/1094):	armadi freezer

Dati refrigerazione

Tipo di controllo:	Digitale
Potenza refrigerante alla temperatura di evaporazione:	-30 °C
Temperatura minima di funzionamento:	-15 °C
Temperatura massima di funzionamento:	-22 °C
Tipo di funzionamento:	Ventilato

Sostenibilità

Tipo di refrigerante:	R290
Indice GPW	3
Potenza refrigerante:	586 W
Peso refrigerante:	90 g
Classe energetica (in riferimento al Regolamento UE 2015/1094):	D
Consumi energetici annuali e giornalieri (in riferimento al Regolament	2526kWh/anno - 6.92kWh/24h
Condizioni ambientali (in riferimento al Regolamento UE 2015/1094):	Heavy Duty (cl.5)
Indice EEI (in riferimento al Regolamento UE 2015/1094):	64,42

L'azienda si riserva il diritto di apportare modifiche ai prodotti senza preavviso

2026.11.20

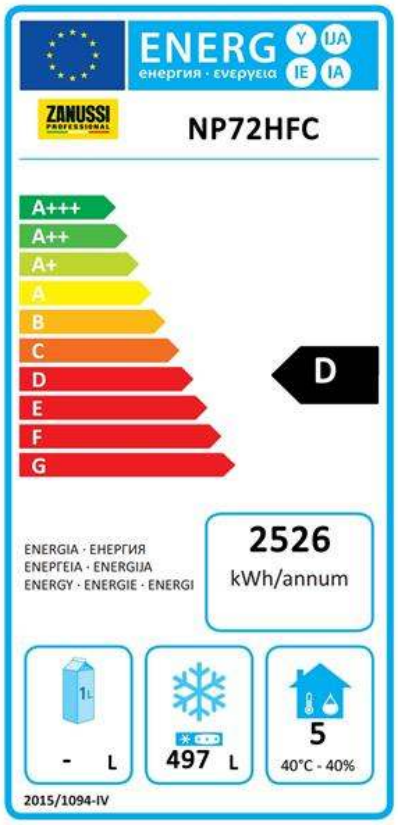

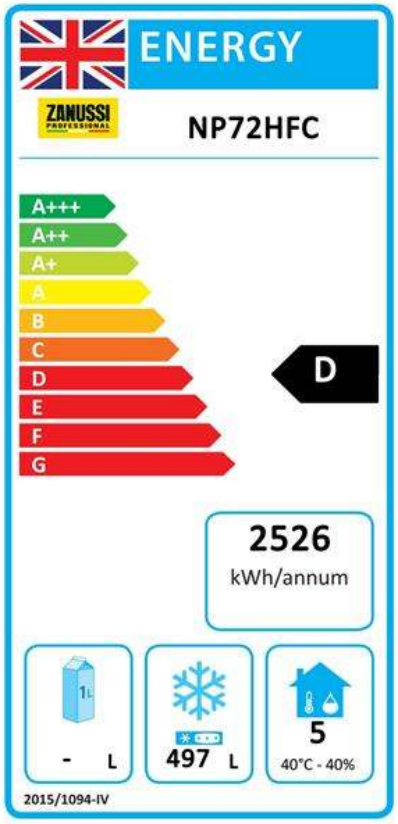

Nuova etichetta energetica in vigore dal 1° luglio 2016

L'etichettatura energetica per i frigoriferi e i freezer professionali si basa sui requisiti che stabiliscono gli Standard Minimi di Prestazione Energetica (Minimum Energy Performance Standards) per gli armadi refrigerati venduti all'interno dell'UE. Questi requisiti hanno lo scopo di migliorare l'efficienza energetica e favorire un approccio ambientale più ecologico nel settore professionale. Tutti i produttori e gli importatori che vendono e commercializzano all'interno dell'UE dovranno obbligatoriamente esporre la nuova etichetta energetica.

Importante: a partire dal 1 luglio 2016, tutte le macchine che hanno un livello di consumo energetico superiore al livello minimo, non potranno essere vendute all'interno dell' UE.

L'azienda si riserva il diritto di apportare modifiche ai prodotti senza preavviso